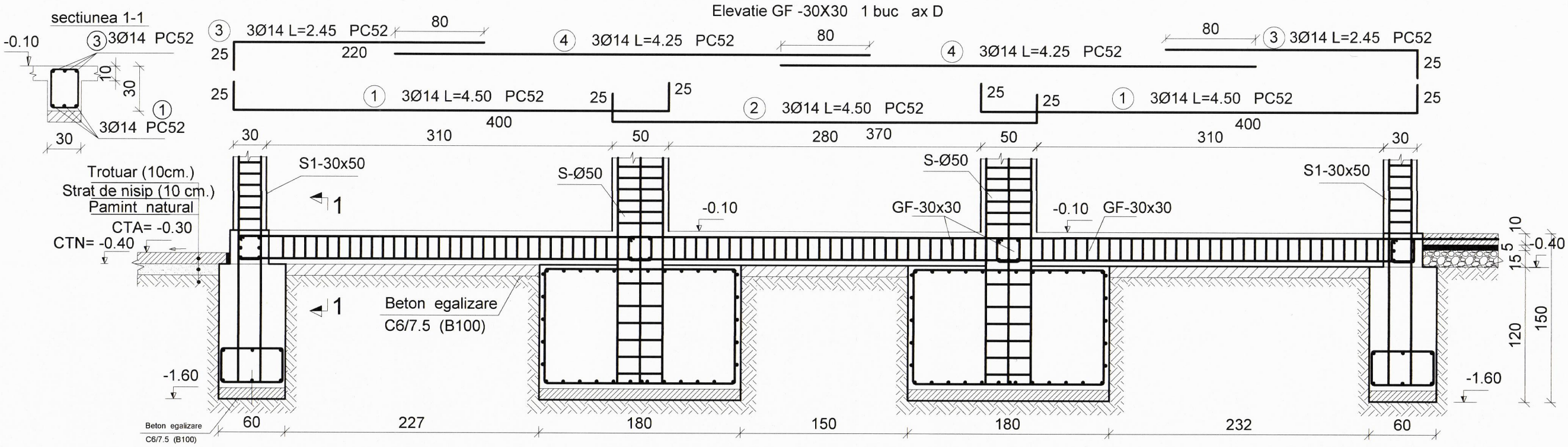

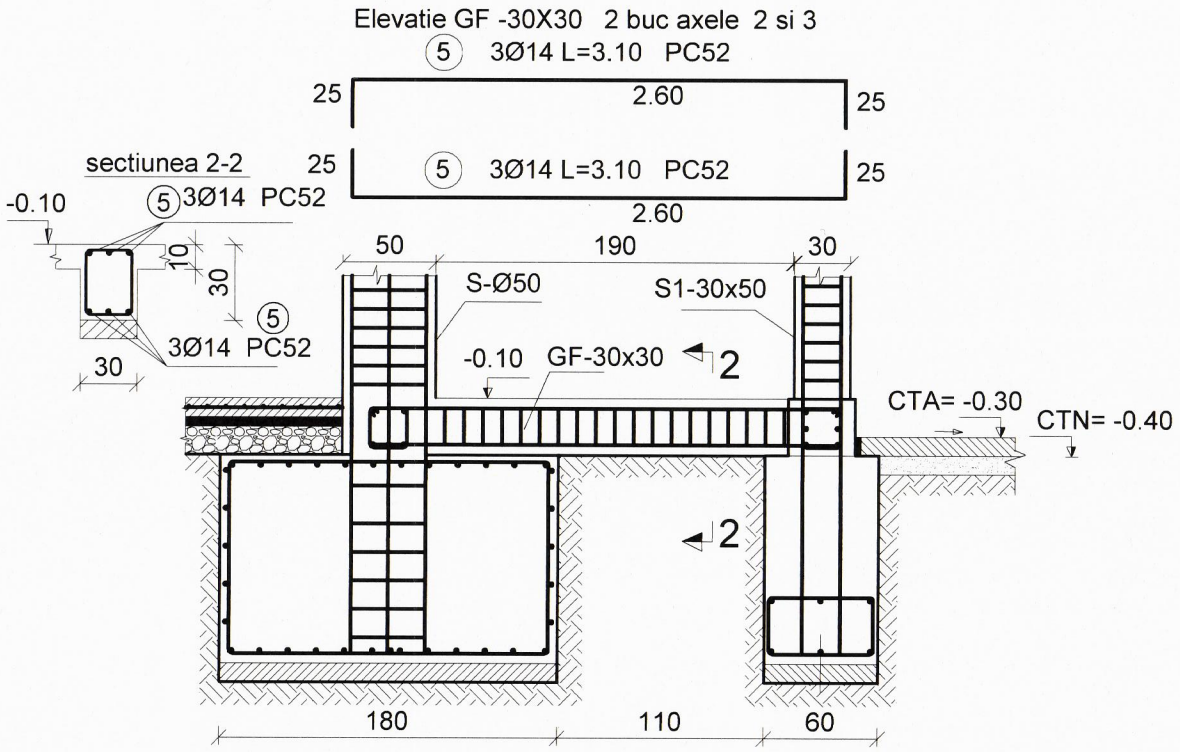

MATERIALE
Beton : C 16/20 (B250)
C 6/7.5 (B100)
Otel beton: OB37, PC52
Caramida GVP marca 100
Mortar M50Z

NOTA:
Beton de acoperire=5 cm .

Plansa se va citi impreuna cu R1,R3
Cotele sunt in cm.

VERIFICATOR/ EXPERT	NUME	SEMNAT	CERINTA	REFERAT / EXPERTIZA NR. / DATA	
modern procons				Beneficiar: U.A.T. MUNICIPIULUI BUZAU	Proiect nr. 879/20
SPECIFICATIE	NUME	SEMNAT	Scara: 1:50	Titlu proiect: D.T.A.C. Corp C7 Muzeul Eroilor D.T.A. Lucrari bransare utilitati str.Unirii,nr.8,municipiul Buzau,judetul Buzau	Faza: DTAC+ S.F.
SEF PROIECT	ing. C. Ianculescu				
PROIECTAT	ing. G. Mocanu		Data: 2020	Titlu plansa: Elevatie GF-30x30 axele 2,3,D	Plansa nr. R3
DESENAT	ing. G. Mocanu				

CHEŞCA N. ALEXANDRU ROMANI MLPAT-DCLP NR. 195 A1, A3, A11 INGINER VERIFICATOR PROIECTE